FICHA DE DATOS

Legamaster

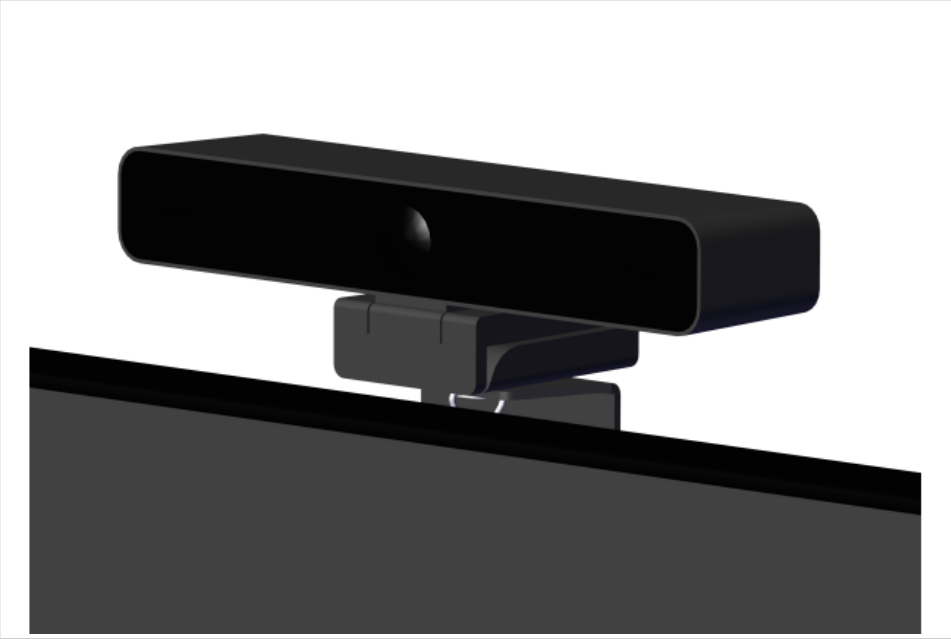

- Los tornillos de la pantalla Supreme se pueden utilizar para fijar el soporte de la cámara
- Diseño delgado que apenas es visible tras la instalación de la cámara

SUPREME montaje de cámara

para cámaras alternativas

- Se adapta a todas las pantallas Legamaster Supreme
- Fácil instalación
- Diseñado para tornillo de cámara estándar de 1/4 pulgadas
- Acero con recubrimiento de polvo negro

Art.No. **7-804131**

GTIN **8713797106825**

Las especificaciones y el diseño están sujetos a cambios sin previo aviso.

rev: 20240112-0004

Legamaster International B.V. Kwinkweerd 62 Postbus 111 NL-7240 AC Lochem The Netherlands
T (+31) (0)573 - 713000 www.legamaster.com

Legamaster,
brand of the edding group

FICHA DE DATOS

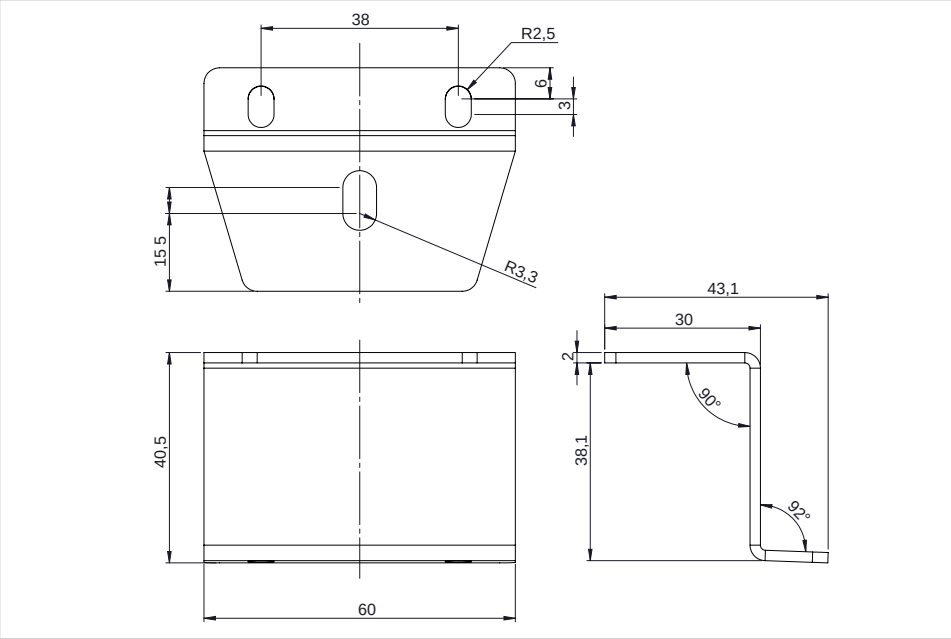

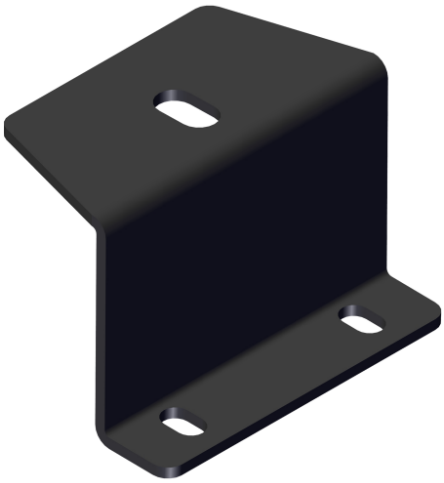

Especificaciones	
Dimensiones del artículo	60 x 59 x 72 mm
Color del producto	negro
Material del producto	Acero
Posición de montaje	On the monitor (centered)
Tipo de montaje	Fijación con tornillo
Connecting thread size	1/4 inch
Contenidos de Envase	Instrucciones de montaje
Tornillos incluidos	No

Logística	
GTIN	8713797106825
Número de artículo	7-804131
Número de Aduana	940399109000
Cantidad	1 unidad(es)
Dimensiones de embalaje	60 x 38 x 45 mm
Peso (bruto/neto)	84 g / 80 g

FICHA DE DATOS

Descripción del producto			
Nombre del artículo	**Número de artículo**	**GTIN/EAN**	**Cantidad de pedido mínima**
Legamaster SUPREME montaje de cámara para cámaras alternativas	7-804131	8713797106825	1